修正（标记）	描　述	日　期

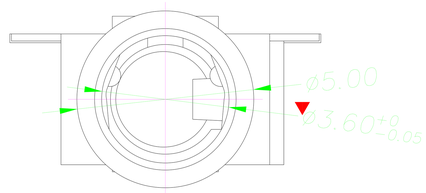

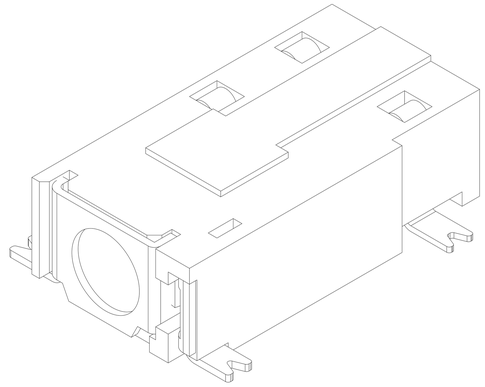

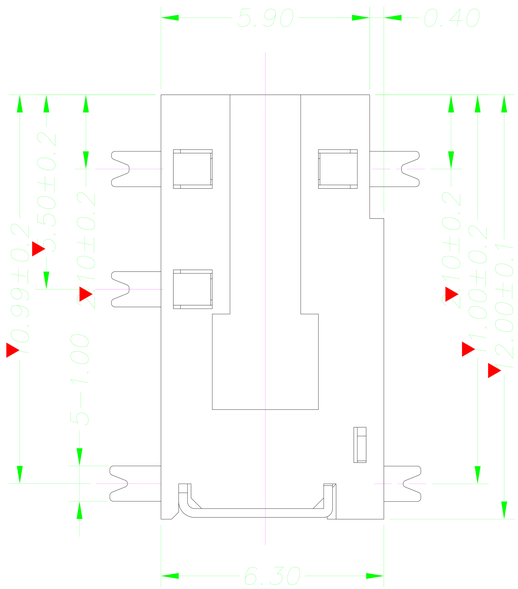

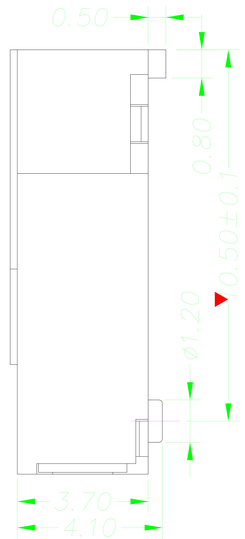

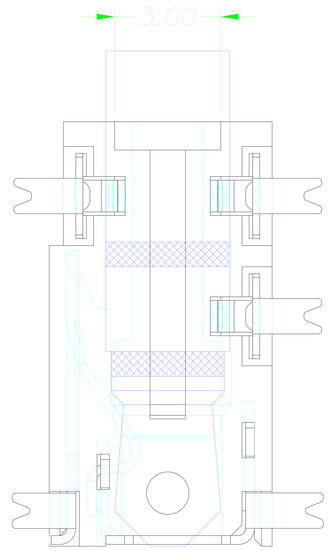

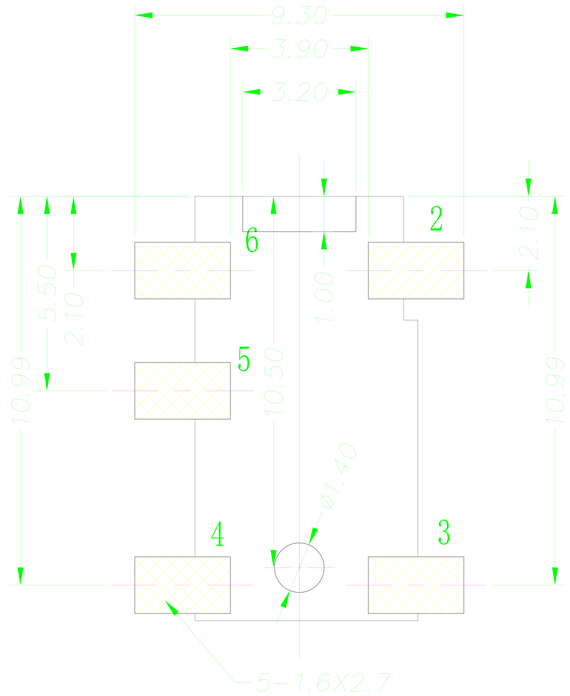

P.C.B LAYOUT TOP VIEW

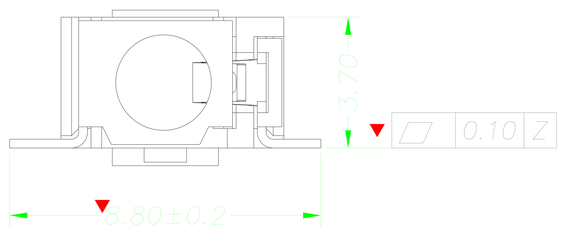

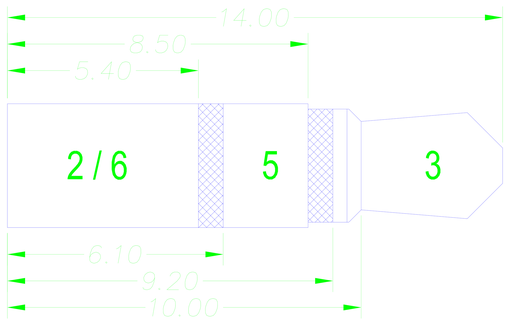

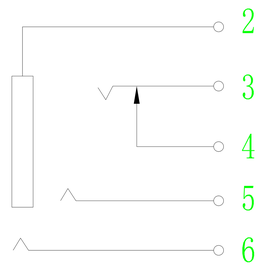

序号	产品编号	产品名称	数量	材料	规格	处理
4		盖脚	1	磷铜	0.25T	镀银
3		弹片脚	1	铍青铜	0.2T	镀银
2		中脚	3	磷铜	0.2T	镀银
1		基座	1	PPA		黑色

主要技术性能		公差	设计	蒋元桥
额定电负荷	DC 30V \0.5A	X.±0.20mm	版次	A 1
接触电阻	≤0.03 Ω	.X ±0.10mm	日期	2010.08.26
绝缘电阻	≥100MΩ	.XX ±0.05mm	材料	
耐　压	AC500V(50Hz)/min	.XXX ±0.02mm	工艺	
插拔力	3-20N	X.°±2°	数量	
使用温度范围	-30-70℃	.X°±1°	审核	
使用寿命	5000次	.XX°±0.5°	核准	

部门会签			
装配部		市场部	
注塑部			
冲压部			
视角		重量	比例
			4:1
共 5 张		第 1 张	

MR-E03585

PJ-381-5P无头

3.5耳机插座

深圳市迈睿康科技有限公司